Weidmüller Interface GmbH & Co. KG
Klingenbergstraße 26
32758 Detmold, Germany
T +49 5231 14-0
F +49 5231 14-292083
www.weidmueller.com

Weidmüller

DE Montageanleitung
EN Assembly Instructions
FR Instructions de montage
IT Istruzioni di montaggio
ES Instrucciones de montaje
PT Instruções de montagem

2870950000/01/07.2025

HDC MGBIT 8 FC	**2748530000**
HDC MGBIT 8 MC	**2748520000**
HDC MGBIT 8 FC M SH	**3092810000**
HDC MGBIT 8 MC M SH	**3092820000**

Português

Conector Gigabit para caixa RockStar®

Utilize o módulo de inserto de contatos apenas em conjunto com estes componentes.

1 Componentes necessários

	Tipo fêmea 2748530000	Tipo macho 2748520000
Cabo S/FTP CAT6A (10 GBit/s), 8 pinos, PUR	2712681000	
Películas	-	
Contatos de crimpagem HDC C HS ..M0.2-0.5 AU	2748720000	2748700000
HDC C HS ..M0.08-0.12 AU	2748730000	2748710000
Alicate de crimpagem HDC MBUS CT X/D 0.6/1.0	2592650000	
Locator HDC MBUS CL X/ D0.09/0.5	3125010000	

2 Preparação do cabo

- Decape o revestimento e os fios de acordo com as medidas indicadas na fig. 2.
  Observe que o par de fios laranja e azul é 2 mm mais curto do que o par de fios verde e marrom.
- Dobre a blindagem sobre o revestimento do cabo.
- Utilize uma película do jogo de películas VS-08-RJ45-FOLIEN-SET para fixar a blindagem (20 mm).
- Crimpe os contatos de crimpagem com os fios.
- Remova a malha de blindagem sobressalente 3.

3 Montagem

IMPORTANTE: Durante todos os passos de montagem, garanta o posicionamento no sentido correto de cada um dos componentes.

- Insira os contatos de crimpagem na parte inferior do inserto de contato (A, 4).

IMPORTANTE: Observe que os fios estejam na posição correta de acordo com a configuração de pinos no inserto de contato.

- Puxe a parte superior do inserto de contato por sobre a parte inferior (B, 4).
- Insira o cabo junto com o inserto de contato na parte inferior da caixa metálica 5.
- Posicione as partes superiores do alívio de tração e da caixa metálica sobre as partes inferiores. Aparafuse as partes superiores 5.
- Insira a caixa metálica de tipo fêmea ou macho no respectivo módulo fêmea ou macho.

Esta unidade modular pode ser montada em um suporte de módulos (HDC MF...B...).

Español

Conector Gigabit para carcasas RockStar®

Utilice el módulo de insertos de contactos única-mente junto con estos componentes.

1 Componentes necesarios

	Hembra 2748530000	Macho 2748520000
Cable S/FTP CAT6A (10 GBit/s), 8 pines, PUR	2712681000	
Láminas	-	
Contactos de engaste HDC C HS ..M0.2-0.5 AU	2748720000	2748700000
HDC C HS ..M0.08-0.12 AU	2748730000	2748710000
Pinza de crimpado HDC MBUS CT X/D 0.6/1.0	2592650000	
Locator HDC MBUS CL X/ D0.09/0.5	3125010000	

2 Preparación del cable

- Pele el cable y los hilos según las dimensiones de la figura 2.
  Tenga en cuenta para ello que el par de hilos naranja y azul debe ser 2 mm más corto que el par de hilos verde y marrón.
- Doble el apantallamiento sobre la envoltura del cable.
- Utilice una lámina para fijar el apanta-llamiento (20 mm).
- Engarce los contactos engastados con los hilos conductores.
- Retire la pantalla trenzada sobrante 3.

3 Confección

IMPORTANTE: Tenga en cuenta para cada paso de la confección que la alineación de los distintos componentes sea la correcta.

- Coloque los contactos engastados en la parte inferior del inserto de contactos (A, 4).

IMPORTANTE: Asegure la correcta posición de los hilos conforme a la asignación de polos en el inserto de contactos.

- Deslice la parte superior del inserto de contactos sobre la parte inferior (B, 4).
- Inserte el cable con el inserto de contactos en la parte inferior de la carcasa metálica 5.
- Ponga la parte superior de la compensación de tracción y de la carcasa metálica sobre la parte inferior. Atornille la parte superior 5.
- Introduzca la carcasa metálica hembra o macho confeccionada en el módulo correspondiente hembra o macho.

Esta unidad modular puede montarse en un marco para soporte de módulos (HDC MF...B...).

Italiano

Connettore Gigabit per custodie RockStar®

Impiegare il modulo inserto portacontatti soltanto assieme a questi componenti.

1 Componenti necessari

	Connettore femmina 2748530000	Connettore maschio 2748520000
Cavo S/FTP CAT6A (10 GBit/s), 8 poli, PUR	2712681000	
Pellicole	-	
Contatti a crimpare HDC C HS ..M0.2-0.5 AU	2748720000	2748700000
HDC C HS ..M0.08-0.12 AU	2748730000	2748710000
Pinza a crimpare HDC MBUS CT X/D 0.6/1.0	2592650000	
Locator HDC MBUS CL X/ D0.09/0.5	3125010000	

2 Preparazione del cavo

- Spelare la guaina e i conduttori secondo le misure indicate in fig. 2.
  Assicurarsi che le coppie di conduttori arancioni e blu siano 2 mm più corte delle coppie verdi e marroni.
- Piegare la schermatura sulla guaina del cavo.
- Utilizzare una pellicola per fissare la schermatura (20 mm).
- Crimpare i contatti con i conduttori.
- Rimuovere la calza schermante sporgente 3.

3 Confezionamento

IMPORTANTE: Assicurarsi che l'orientamento dei singoli componenti sia corretto in tutti i passaggi del confezionamento.

- Inserire i contatti a crimpare nella parte inferiore dell'inserto contatti (A, 4).

IMPORTANTE: Assicurarsi che la posizione dei conduttori nell'inserto contatti sia corretta secondo il pinning.

- Far scorrere la parte superiore dell'inserto contatti sulla parte inferiore (B, 4).
- Inserire il cavo con l'inserto contatti nella parte inferiore della custodia metallica 5.
- Posizionare le parti superiori dello scarico della trazione e della custodia metallica sulle parti inferiori. Avvitare le parti superiori 5.
- Inserire i connettori femmina confezionati o la custodia metallica per i contatti maschi negli appositi connettori femmina o moduli connettore maschio.

È possibile montare il modulo in un telaio di supporto adeguato (HDC MF...B...).

Français

Connecteur mâle Gigabit pour boîtiers RockStar®

Utilisez le module isolant mâle exclusivement avec ces composants.

1 Composants requis

	Connecteur femelle 2748530000	Connecteur mâle 2748520000
Câble S-FTP CAT6A (10 GBit/s), 8 pôles, PUR	2712681000	
Film	-	
Contacts à sertir HDC C HS ..M0.2-0.5 AU	2748720000	2748700000
HDC C HS ..M0.08-0.12 AU	2748730000	2748710000
Pince à sertir HDC MBUS CT X/D 0.6/1.0	2592650000	
Locator HDC MBUS CL X/ D0.09/0.5	3125010000	

2 Préparation du câble

- Dénuder la gaine et les fils conformément aux dimensions indiquées à la fig 2.
  Attention, la paire de fils orange et bleue est plus courte que la paire de fils verte et marron de 2 mm.
- Rabattre le blindage sur la gaine de câble.
- Pour fixer le blindage, utiliser un film.
- Fixer les contacts à sertir aux brins.
- Retirer la tresse de blindage qui dépasse 3.

3 Equipement

IMPORTANT : Veiller à ce que le positionnement des différents composants soit correct à chaque étape de l'équipement.

- Insérer les contacts à sertir dans la partie inférieure de l'élément de contact (A, 4).

IMPORTANT : Veiller à ce que la position des fils corresponde parfaitement à l'affectation des broches dans l'élément de contact.

- Glisser la partie supérieure de l'élément de contact sur la partie inférieure (B, 4).
- Insérer le câble avec l'élément de contact dans la partie inférieure du boîtier métallique 5.
- Placer les parties supérieures du dispositif anti-traction et du boîtier métallique sur les parties inférieures. Visser les parties supérieures 5.
- Introduire le boîtier femelle ou mâle ainsi équipé dans le module femelle ou mâle correspondant.

Cette unité de module peut à présent être montée dans un cadresupport articulé (HDC MF...B...).

English

Gigabit connector forRockStar® housing

Only use the contact insert module together with these components.

1 Required components

	Female connector 2748530000	Male connector 2748520000
S/FTP cable CAT6A (10 GBit/s), 8 pins, PUR	2712681000	
Foil	-	
Crimp contacts HDC C HS ..M0.2-0.5 AU	2748720000	2748700000
HDC C HS ..M0.08-0.12 AU	2748730000	2748710000
Crimping tool HDC MBUS CT X/D 0.6/1.0	2592650000	
Locator HDC MBUS CL X/ D0.09/0.5	3125010000	

2 Preparing the conductor

- Strip the sheath and the wires according to the specifications in Fig. 2.
  Please note that the orange and blue pair of wires is 2 mm shorter than the green and brown one.
- Fold the shield over the cable sheath.
- Use foil to affix the shield.
- Crimp the crimp contact with the wires.
- Remove the overlaying braided shield 3.

3 Assembly

NOTE: Be sure of the proper alignment of the individual components during all assembly steps.

- Insert the crimp contacts into the lower part of the contact insert (A, 4).

NOTE: Be sure of the proper position of the wires in the contact insert according to the pin assignment.

- Push the contact insert upper part onto the contact holder lower part (B, 4).
- Place the cable with the contact insert in the metal housing lower part 5.
- Place the upper parts of the strain relief and the metal housing on the lower parts. Screw the upper parts tight 5.
- Now feed the assembled socket or plug metal housing into the corresponding socket or plug module.

This module unit can be mounted in a module carrier frame (HDC MF...B...).

Deutsch

Gigabit-Steckverbinder für RockStar®-Gehäuse

Setzen Sie das Kontakteinsatzmodul nur zusammen mit diesen Komponenten ein.

1 Benötigte Komponenten

	Buchse 2748530000	Stift 2748520000
S/FTP-Kabel CAT6A (10 GBit/s), 8-polig, PUR	2712681000	
Schirmfolie	-	
Crimpkontakte HDC C HS ..M0.2-0.5 AU	2748720000	2748700000
HDC C HS ..M0.08-0.12 AU	2748730000	2748710000
Crimpwerkzeug HDC MBUS CT X/D 0.6/1.0	2592650000	
Locator HDC MBUS CL X/ D0.09/0.5	3125010000	

2 Leitung vorbereiten

- Isolieren Sie den Mantel und die Adern nach den Maßangaben in Abb. 2 ab.
  Beachten Sie dabei, dass das orange und blaue Adernpaar 2 mm kürzer ist als das grüne und braune Adernpaar.
- Klappen Sie den Schirm über den Kabelmantel.
- Um den Schirm zu fixieren, benutzen Sie eine Folie.
- Vercrimpen Sie die Crimpkontakte mit den Adern.
- Entfernen Sie das überstehende Schirmgeflecht 3.

3 Konfektionierung

ACHTUNG: Achten Sie bei allen Konfektionierschritten auf die korrekte Ausrichtung der Einzelkomponenten.

- Legen Sie die Crimpkontakte in das Unterteil des Kontakteinsatzes (A, 4).

ACHTUNG: Achten Sie auf die korrekte Position der Adern nach der Pinbelegung im Kontakteinsatz.

- Schieben Sie das Oberteil des Kontakteinsatzes auf das Unterteil (B, 4).
- Legen Sie das Kabel mit dem Kontakteinsatz in das Unterteil des Metallgehäuses ein 5.
- Legen Sie die Oberteile von Zugentlastung und vom Metallgehäuse auf die Unterteile. Verschrauben Sie die Oberteile 5.
- Führen Sie das konfektionierte Buchsen- oder Stiftmetallgehäuse in das entsprechende Buchsen- oder Stiftmodul ein.

Sie können diese Moduleinheit in einen Modulträgerrahmen montieren (HDC MF...B...).

1

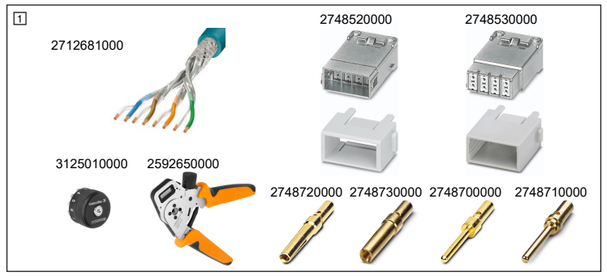

2

Crimp contact type	Locator-position	Wire size	Tool setting
HDC C HS SM 0.2-0.5 AU	8	AWG28	0.65 mm
		AWG26	0.70 mm
HDC C HM BM 0.2-0.5 AU	7	AWG28	0.65 mm
		AWG26	0.70 mm
HDC C HS SM 0.08-0.12 AU	8	AWG24	0.70 mm
		AWG20	0.80 mm
HDC C HS BM 0.08-0.12 AU	7	AWG24	0.70 mm
		AWG20	0.80 mm

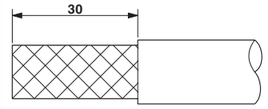

	TIA 568-A
1	GNWH
2	GN
3	OGWH
4	BU
5	BUWH
6	OG
7	BNWH
8	BN

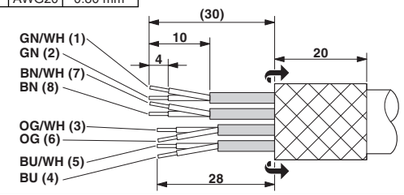

3

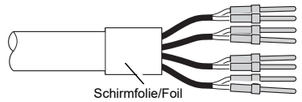

4

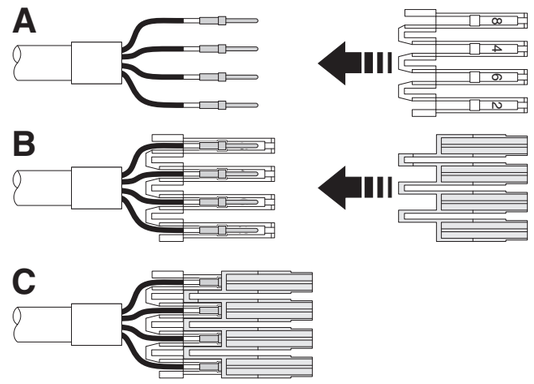

5

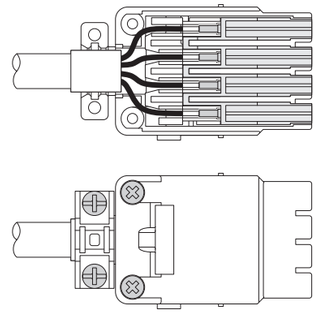

Dados técnicos

Dados mecânicos	
Número de polos	
Classe de inflamabilidade conforme UL 94	
Ciclos de encaixe	
Temperatura ambiente (operação)	
Bitola de conexão	
Diâmetro do cabo	
Dados elétricos	
Tensão nominal	
Corrente nominal	
Propriedades de transmissão	

Datos técnicos

Datos mecánicos	
Número de polos	
Clase de combustibilidad según UL 94	
Ciclos de enchufe	
Temperatura ambiente (funcionamiento)	
Sección de conexión	
Diámetro del cable	
Datos eléctricos	
Tensión asignada	
Corriente asignada	
Características de transferencia	

Dati tecnici

Dati meccanici	
Numero di poli	
Classe di combustibilità secondo UL 94	
Cicli d'innesto	
Temperatura ambiente (esercizio)	
Sezione di connessione	
Diametro cavo	
Dati elettrici	
Tensione di dimensionamento	
Corrente di dimensionamento	
Caratteristiche di trasmissione	

Caractéristiques techniques

Caractéristiques mécaniques	
Nombre de pôles	
Classe d'inflammabilité selon UL 94	
Cycles d'enfichage	
Température ambiante (en service)	
Section raccordable	
Diamètre du câble	
Caractéristiques électriques	
Tension de référence	
Courant de référence	
Propriétés de transmission	

Technical data

Mechanical data	
Number of positions	
Inflammability class according to UL 94	
Insertion/withdrawal cycles	
Ambient temperature (operation)	
Connection cross section	
Cable cross section	
Electrical data	
Rated voltage	
Rated current	
Transmission properties	

Technische Daten

Mechanische Daten	
Polzahl	8
Brennbarkeitsklasse nach UL 94	V0
Steckzyklen	≥ 500
Umgebungstemperatur (Betrieb)	-40 °C … 85 °C
Anschlussquerschnitt	0,09 mm^2 ... 0,5 mm^2 / AWG 28 ... 20
Kabeldurchmesser	5 mm … 7 mm
Elektrische Daten	
Bemessungsspannung	50 V
Bemessungsstrom	5 A
Übertragungseigenschaften	$CAT6_A$