WEITERGABE SOWIE VERVIELFÄLTIGUNG DIESES DOKUMENTS, VERWERTUNG UND MITTEILUNG SEINES INHALTS SIND VERBOTEN, SOWEIT NICHT AUSDRÜCKLICH GESTATTET.
ZUWIDERHANDLUNGEN VERPFLICHTEN ZU SCHADENERSATZ. ALLE RECHTE FÜR DEN FALL DER PATENT-, GEBRAUCHSMUSTER- ODER GESCHMACKSMUSTERERTEILUNG VORBEHALTEN.
THE REPRODUCTION, DISTRIBUTION AND UTILISATION OF THIS DOCUMENT AS WELL AS THE COMMUNICATION OF ITS CONTENTS TO OTHERS WITHOUT EXPLICIT AUTHORIZATION IS PROHIBITED.
OFFENDERS WILL BE HELD LIABLE FOR THE PAYMENT OF DAMAGES. WEIDMÜLLER EXCLUSIVELY RESERVES THE RIGHT TO FILE FOR PATENTS, UTILITY MODELS OR DESIGNS
WEIDMÜLLER INTERFACE GmbH & Co. KG

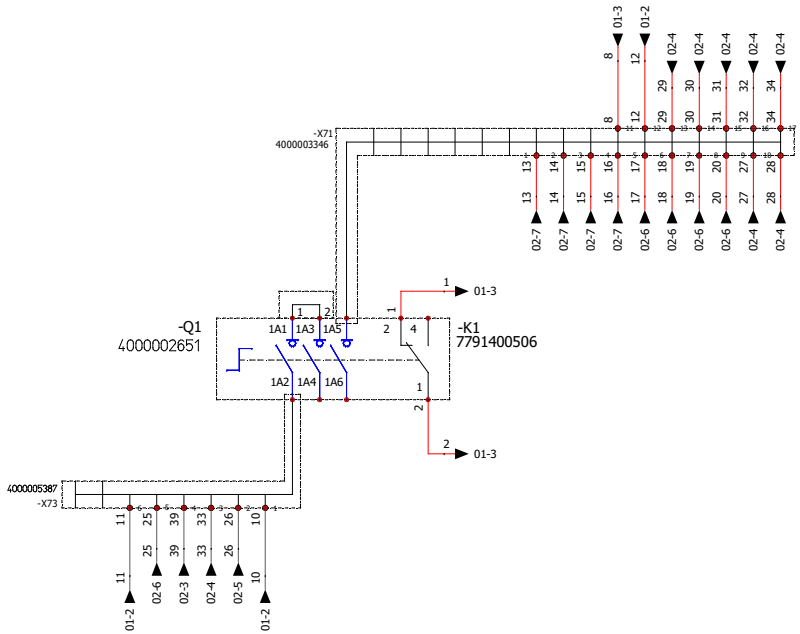

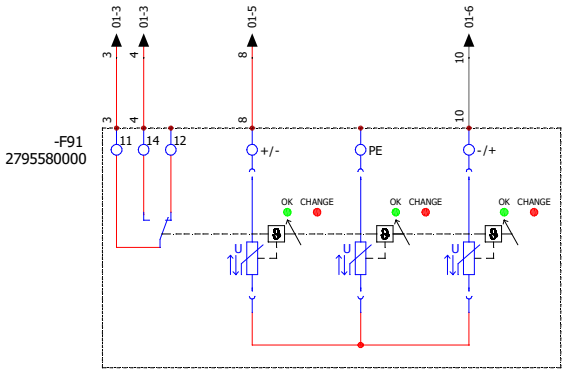

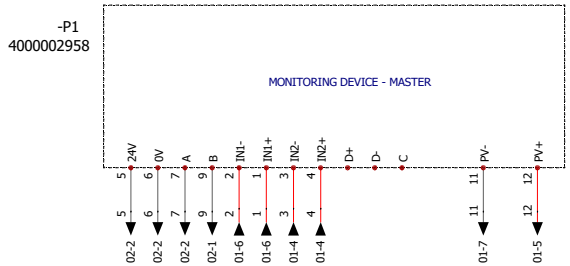

NOTES:

- All cables shorter than 240mm must be cut to 240mm.

NOTAS:

- Todos los cables mßs cortos de 240mm se han de cortar a 240mm.

Index	Brief Description	Date	Name
1	Terminal Lug modification / 1x16MM	04/08/2023	wm01276
0		21/07/2023	wm01276

Additional product documents

1.

2.

Tolerances: ISO 2768-mK

	Date	Name
Drawn	21/07/2023	wm01276
Checked	04/08/2023	wm01276

Criterion for print

1 : 1 | A3

Customer: WEIDMÜLLER, S.A.

Customer-No: 104000066

Weidmüller

Description: PV 215S0F3CXXV1O0TA1PA15LWW

Drawing-No / Material-No: 8000122737

drw Index: 1

Sheet: 1/5

Customer Description:

WEITERGABE SOWIE VERVIELFÄLTIGUNG DIESES DOKUMENTS, VERWERTUNG UND MITTEILUNG SEINES INHALTS SIND VERBOTEN, SOWEIT NICHT AUSDRÜCKLICH GESTATTET.
ZUWIDERHANDLUNGEN VERPFLICHTEN ZU SCHADENERSATZ. ALLE RECHTE FÜR DEN FALL DER PATENT-, GEBRAUCHSMUSTER- ODER GESCHMACKSMUSTERERTEILUNG VORBEHALTEN.
THE REPRODUCTION, DISTRIBUTION AND UTILISATION OF THIS DOCUMENT AS WELL AS THE COMMUNICATION OF ITS CONTENTS TO OTHERS WITHOUT EXPLICID AUTHORIZATION IS PROHIBITED.
OFFENDERS WILL BE HELD LIABLE FOR THE PAYMENT OF DAMAGES. WEIDMUELLER EXLUSIVELY RESERVES THE RIGHT TO FILE FOR PATENTS, UTILITY MODELS OR DESIGNS
WEIDMUELLER INTERFACE GmbH & Co. KG

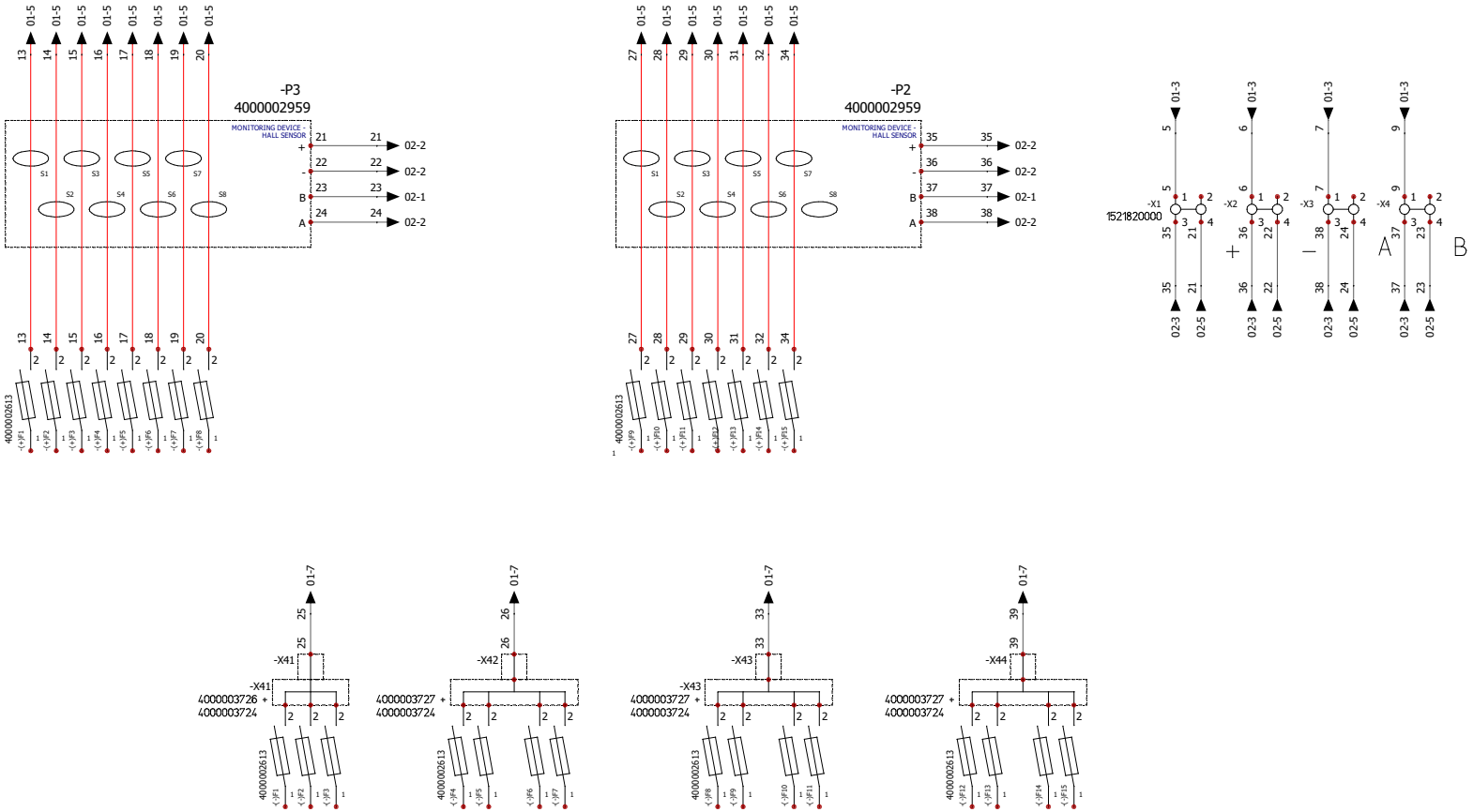

NOTES:

- All cables shorter than 240mm must be cut to 240mm.

NOTAS:

- Todos los cables mßs cortos de 240mm se han de cortar a 240mm.

Index	Brief Description	Date	Name
1	Terminal Lug modification / 1x16MM	04/08/2023	wm01276
0		21/07/2023	wm01276

Additional product documents

1.

2.

Tolerances: ISO 2768-mK

	Date	Name
Drawn	21/07/2023	wm01276
Checked	04/08/2023	wm01276

Criterion for print: 1 : 1 — A3

Customer: WEIDMÜLLER, S.A.

Customer-No: 104000066

Weidmüller

Description: PV 215S0F3CXXV1O0TA1PA15LWW

Drawing-No / Material-No: 8000122737

drw Index: 1

Sheet: 2/5

Customer Description: