WEITERGABE SOWIE VERVIELFÄLTIGUNG DIESES DOKUMENTS, VERWERTUNG UND MITTEILUNG SEINES INHALTS SIND VERBOTEN, SOWEIT NICHT AUSDRÜCKLICH GESTATTET.
ZUWIDERHANDLUNGEN VERPFLICHTEN ZU SCHADENERSATZ. ALLE RECHTE FÜER DEN FALL DER PATENT-, GEBRAUCHSMUSTER- ODER GESCHMACKSMUSTERERTEILUNG VORBEHALTEN.
THE REPRODUCTION, DISTRIBUTION AND UTILISATION OF THIS DOCUMENT AS WELL AS THE COMMUNICATION OF ITS CONTENTS TO OTHERS WITHOUT EXPLICID AUTHORIZATION IS PROHIBITED.
OFFENDERS WILL BE HELD LIABLE FOR THE PAYMENT OF DAMAGES. WEIDMUELLER EXLUSIVELY RESERVES THE RIGHT TO FILE FOR PATENTS, UTILITY MODELS OR DESIGNS
WEIDMUELLER INTERFACE GmbH & Co. KG

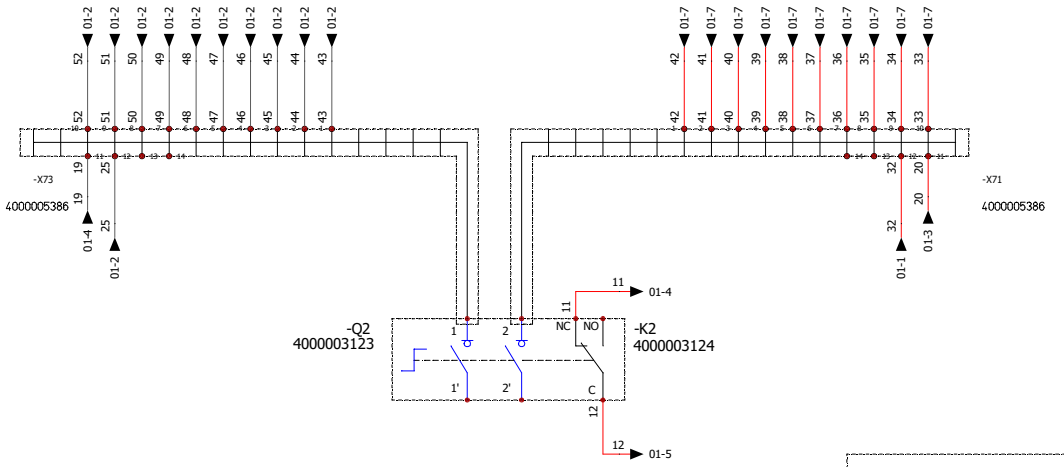

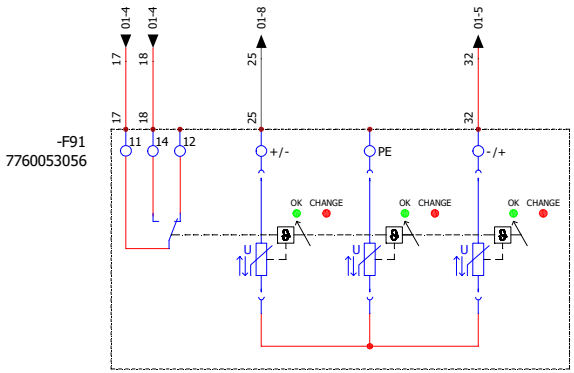

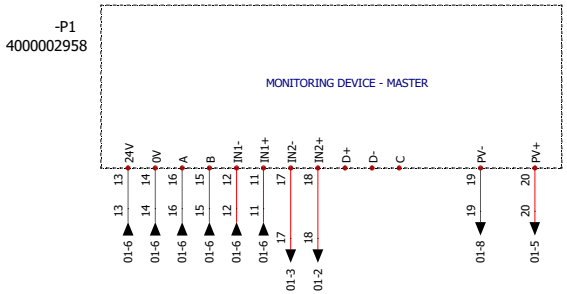

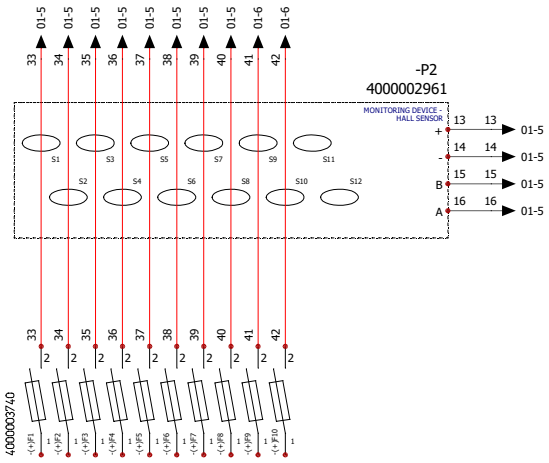

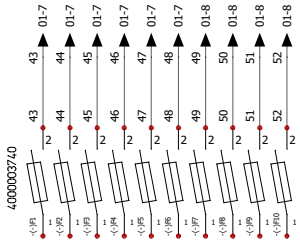

Notes:
01) Wires with a length shorter than 240mm shall be manufactured with a length of 240mm.

Notas:
01) Los cables que tengan longitud inferior a 240mm se fabricaran con una longitud de 240mm.

Index	Brief Description	Date	Name
1			
0		14/07/2022	wm00580

Additional product documents

1.

2.

Tolerances: ISO 2768-mK

	Date	Name
Drawn	14/07/2022	wm00580
Checked		

Criterion for print: 1 : 1 — A3

Customer: WEIDMÜLLER, S.A.

Customer-No: 104000066

Weidmüller

Description: PV 210S0F3CXXV0O0TAPA15PWW

Drawing-No / Material-No: 8000101215

drw Index: 1

Sheet: 1/5

Customer Description: